2017 WT World Taekwondo Grand-Prix Series 2

Senior F/-67kg

H. OH / KOR

T. TETEREVI. / UKR

D. YAKOVLEVA / UKR

S. EL AOVNI / MAR

P. KHAN / RUS

M. FAROUK / EGY

F. AZIZOVA / AZE

I. YAMAN / TUR

N. D'ANGELO / ITA

N. TURSUNKU. / UZB

M. WIET HEN. / FRA

D. ROTOLO / ITA

V. KOERNDL / GER

E. JOHANSSON / SWE

R. GBAGBI / CIV

R. REFAEI / EGY

A. KRZEMIEN. / POL

M. JELIC / CRO

A. BLUFORD / USA

R. FUREDI / HUN

P. MC PHERS. / USA

Y. GUO / CHN

I. JIRANKOVA / CZE

V. TAMEZ / MEX

L. WILLIAMS / GBR

A. GODEL / POL

K. ALVARADO / CRC

N. TATAR / TUR

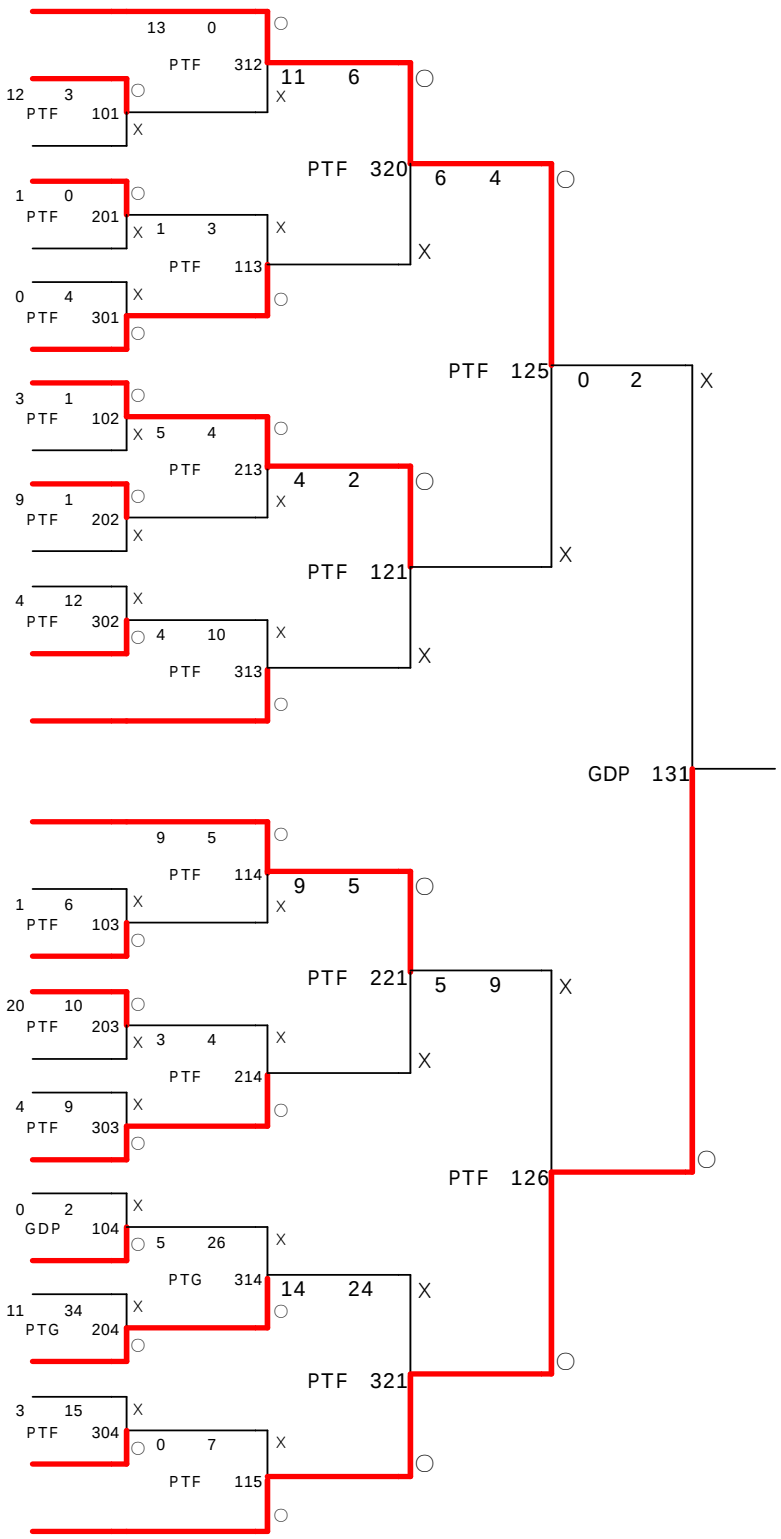

2017 WT World Taekwondo Grand-Prix Series 2

Senior M/+80kg

R. ISAEV / AZE

K.D. IN / KOR

O. EL YAZIDI / FRA

A. BASSEL / MAR

J. HEALY / USA

R. AZIZOV / AZE

A. OBAME / GAB

M. CHO / GBR

D. JOVANOV / SRB

S. DUISEBAY / KAZ

S. LAMBDIN / USA

V. GOLEC / CRO

M. SIO / ARG

M. ELHATRI / NOR

S. MARDANI / IRI

V. LARIN / RUS

S. GBANE / CIV

D. ROS GOMEZ / ESP

R. KUZNETSOV / RUS

R. ZHAPAROV / KAZ

P. HATOWSKI / POL

J. BAYKUZIY. / UZB

I. TRAJKOVIC / SLO

A. SARI / TUR

B. SALAZAR / MEX

M. N'DIAYE / FRA

C.H. JO / KOR

S. YUKSEL / TUR

A. ISSOUFOU / NIG

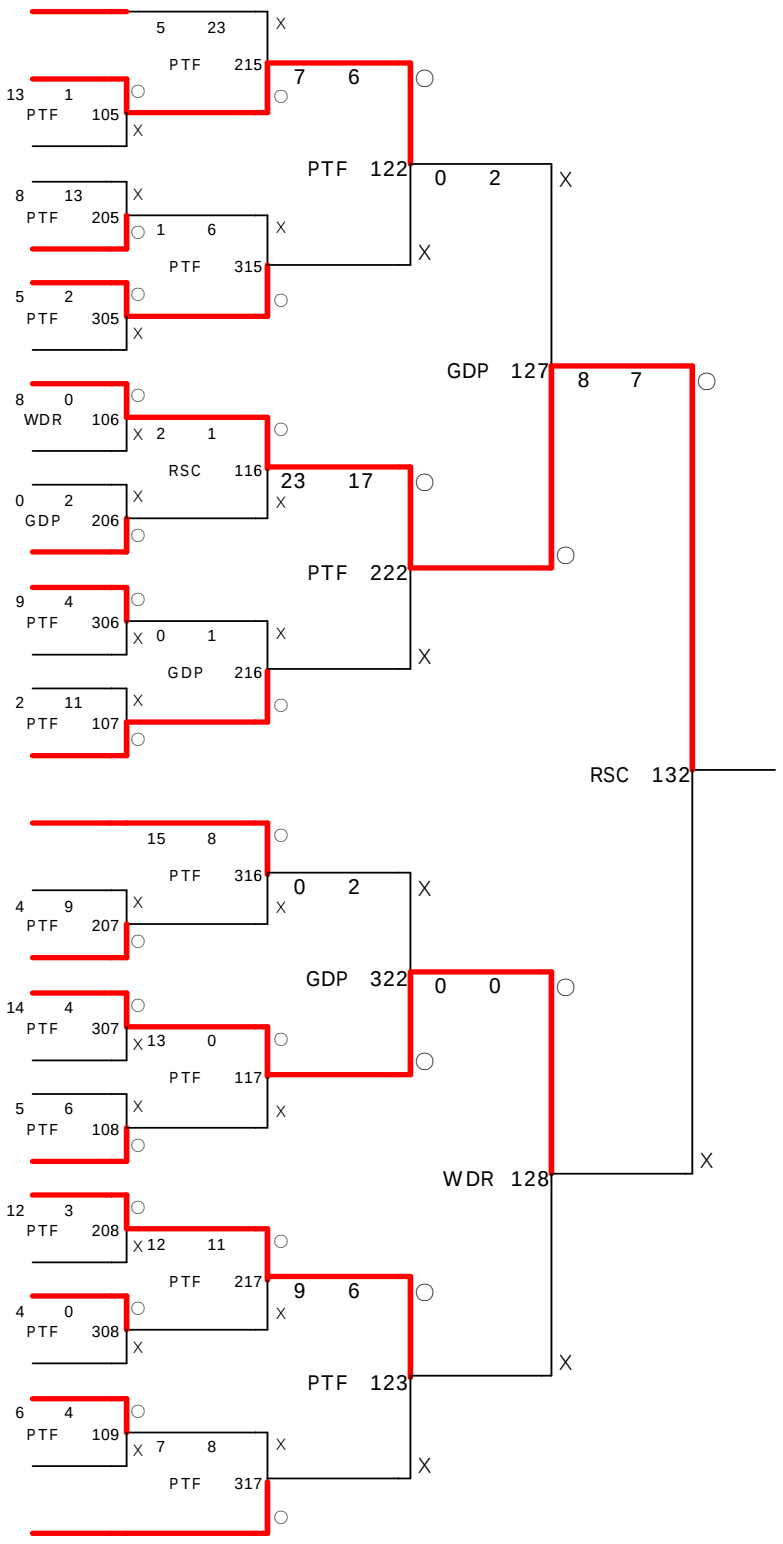

2017 WT World Taekwondo Grand-Prix Series 2
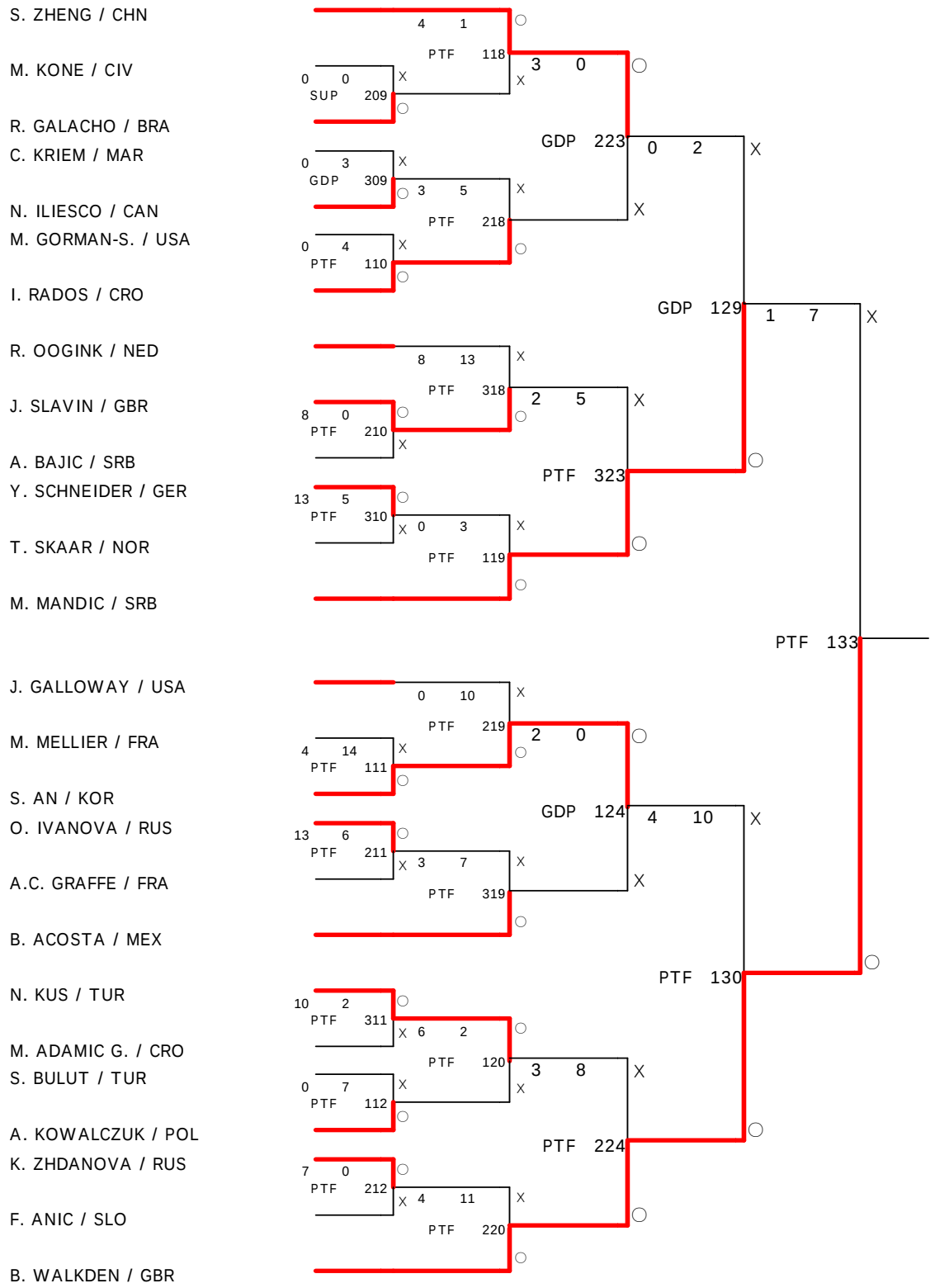
Senior F/+67kg